SDLN007

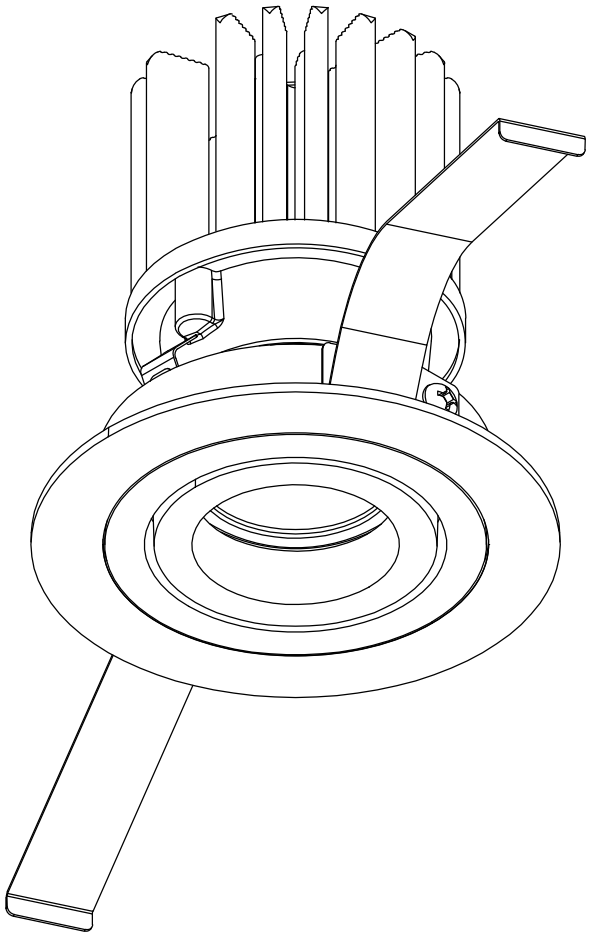

株式会社ライティング創

第三角法 （JIS A4）