安全に関するご注意

- ●一般通常環境の屋内配線ダクト取付専用器具です。下記のような場所では使用できません。
  故障や絶縁不良による火災・感電・短寿命の原因となります。
  ・湿度が２０～８５％の範囲外、及び水滴など水のかかる場所　・振動、衝撃の多い場所　・粉塵の多い場所
  ・腐食性ガス、可燃性ガス、オイルミストなどが発生及び塩害の生じる場所
- ●指定方向以外は取付けないでください。器具の落下の原因となります。
- ●器具は壁面・床面に取り付けないでください。落下や、接触不良による火災の原因になります。
- ●定格電圧の±６％の範囲でご使用ください。感電・火災および短寿命の原因となります。
- ●被照射との距離は、指定以下で使用しないでください。火災の原因になります。
- ●ＬＥＤの光色にはバラツキがある為、発光色、明るさが異なる場合ありますのでご了承ください。
- ●コントローラーなどの調光器と組み合わせて使用する際は、必ず弊社にご相談ください。

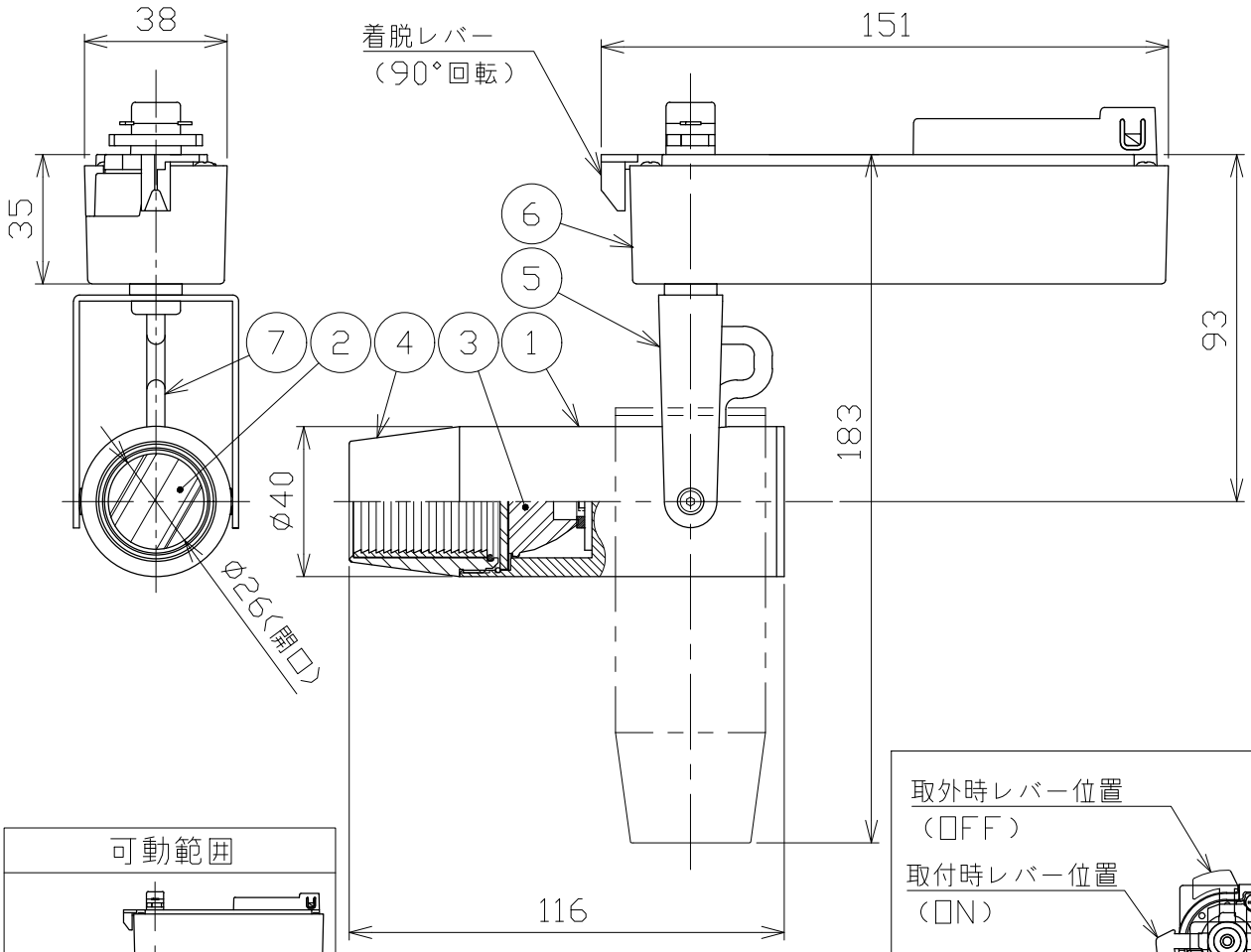

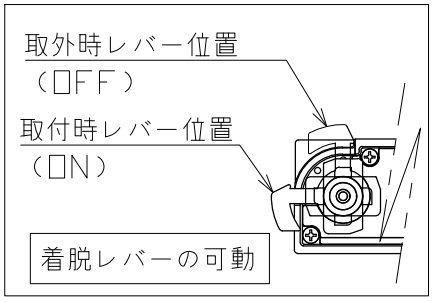

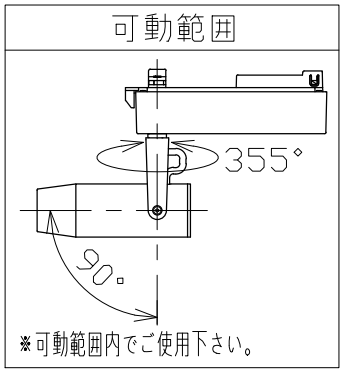

適合調光器（別売）
SZA1801
SZA1802

■光学特性

配光	1/2ビーム角	器具光束	固有ｴﾈﾙｷﾞｰ消費効率
V:超狭角	8°	199 lm	19.1 lm/W
N:狭角	10°	162 lm	15.5 lm/W
F:中角	20°	292 lm	28.0 lm/W

■品番（別表）

品　番	器具色
SSL73001AWW-WV	ホワイト
SSL73001AWW-WN	ホワイト
SSL73001AWW-WF	ホワイト
SSL73001AWW-BV	ブラック
SSL73001AWW-BN	ブラック
SSL73001AWW-BF	ブラック

No.	部品名	材質	数	備考
8				
7	コード		1	
6	電源ケース	アルミダイカスト	1	ホワイト・ブラック塗装
5	アーム	鋼板	1	ホワイト・ブラック塗装
4	フード	アルミ	1	ホワイト・ブラック塗装
3	レンズ	アクリル	1	透明
2	パネル	アクリル	1	透明
1	本体	アルミ	1	ホワイト・ブラック塗装

特記事項
- ・照射物近接限度　0.1m
- ・位相制御調光タイプ
- ・調光範囲　5%~100%

電気特性		
電源装置	内蔵	
入力電圧	100	V
入力電流	0.110	A
消費電力	10.4	W
設計寿命	40,000時間	

品番（別表参照）		
SSL73001AWW-✳✳		
色温度	3500K	
演色性	Ra90	
尺度	器具重量	作図日
1/2	0.52 kg	2025.08.20
承認	検印	作図
小西	和田	小澤

株式会社ライティング創