⚠ 安全に関するご注意

●一般屋内天井埋込専用器具です。下記のような場所及び、一般住宅の断熱施工天井では使用できません。
故障や絶縁不良による火災・感電・短寿命の原因となります。
・湿度が２０～８５％の範囲外、及び水滴など水のかかる場所　・振動、衝撃の多い場所　・粉塵の多い場所
・腐食性ガス、可燃性ガス、オイルミストなどが発生及び塩害の生じる場所
●断熱材・防音材などを被せた状態で使用しないでください。
断熱施工の天井に使用する場合には、右記の図の条件を守ってください。
誤って施工すると火災および短寿命の原因となります。
●指定方向以外は取付けないでください。器具の落下の原因となります。
●定格電圧の±6％の範囲でご使用ください。
感電・火災および短寿命の原因となります。
●被照射との距離は、指定以下で使用しないでください。火災の原因になります。
●ＬＥＤの光色にはバラツキがある為、発光色、明るさが異なる場合がありますのでご了承ください。
●通電した状態でコネクタの着脱はしないでください。不点の原因になります。
●コントローラーなどの調光器と組み合わせて使用する際は、必ず弊社にご相談ください。

図）一般住宅以外の断熱施工天井でご使用の場合の施工方法

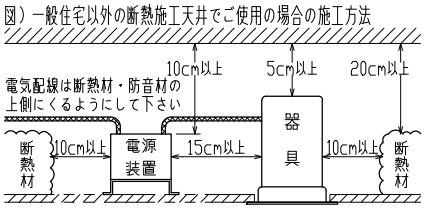

※別売の専用電源装置（定電流形）と組合わせてご使用ください。
※調光型電源装置（位相・PWM・DALI）は、別途お問い合わせください。

◆適合電源装置（別売）

品番	調光方式	出力電流(If)
SZA8809　×3	非調光	450mA

90×330 $^{+2}_{-0}$
埋込穴寸法

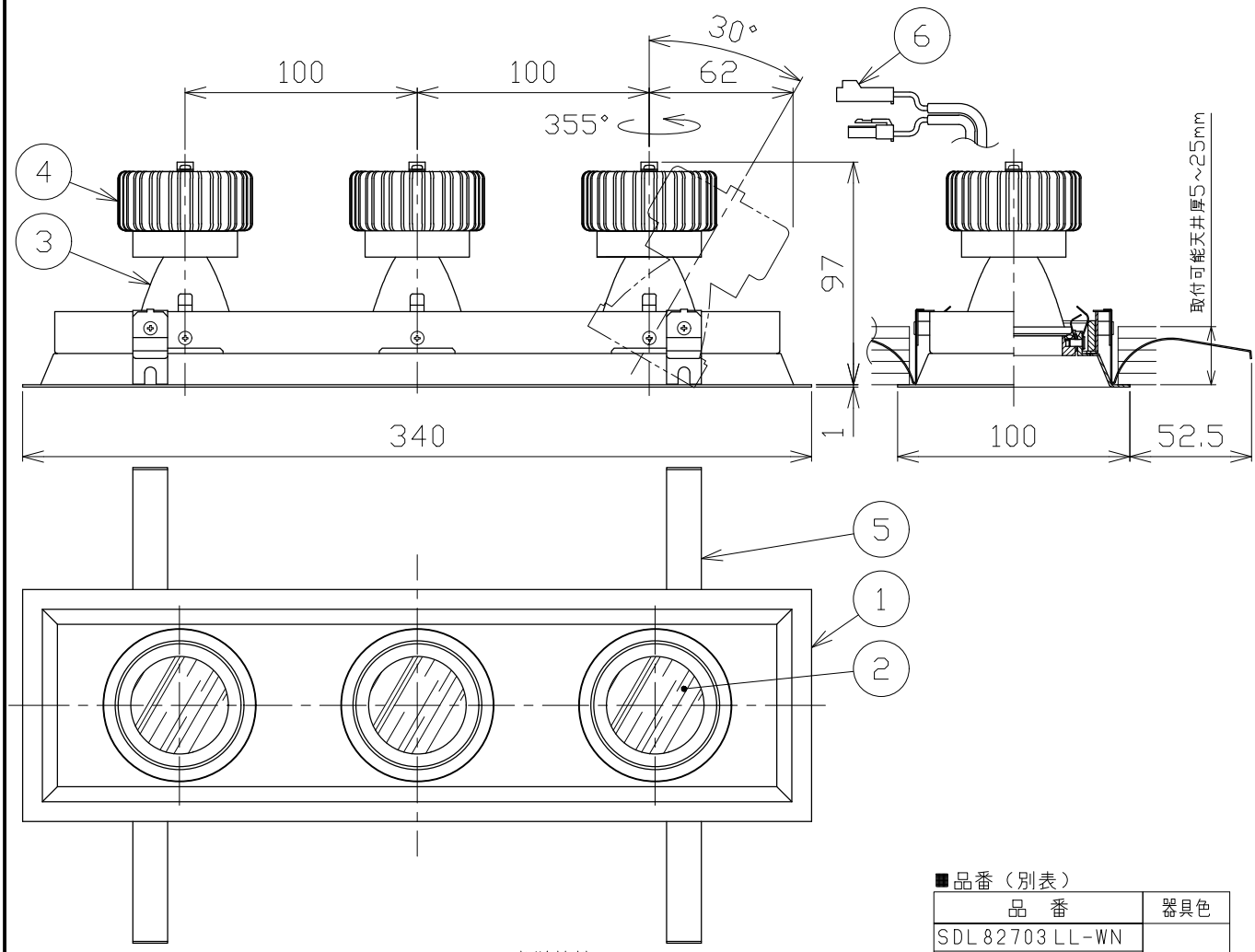

■光学特性

配光	1/2ビーム角	器具光束	固有ｴﾈﾙｷﾞｰ消費効率
N:狭角	16°	935 lm	51.0 lm/W
F:中角	22°	1152 lm	62.9 lm/W
W:広角	30°	1100 lm	60.1 lm/W

■品番（別表）

品　番	器具色
SDL82703LL-WN	ホワイト
SDL82703LL-WF	
SDL82703LL-WW	
SDL82703LL-BN	ブラック
SDL82703LL-BF	
SDL82703LL-BW	

No.	部品名	材質	数	備考
8				
7				
6	コネクター	ナイロン	3組	＋極／－極（各１）
5	取付バネ	ステンレス	4	
4	ヒートシンク	アルミ	3	アルマイト処理
3	反射板	アルミ	3	電解研磨仕上げ
2	パネル	アクリル	3	透明
1	枠	鋼板	1	ホワイト／ブラック塗装

特記事項
・照射物近接限度　0.1m

電気特性 適合電源装置使用時		
電源装置	別置・別売	
入力電圧	100	V
入力電流	1.17	A
消費電力	54.9	W
設計寿命	40,000時間	

品番（別表参照）		
SDL82703LL-＊＊		
色温度	2700K	
演色性	Ra90	
尺度	器具重量	作図日
1/3	0.62kg	2022.04.15
承認	検印	作図
小西	和田	寺田

株式会社ライティング創