⚠ 安全に関するご注意

●一般屋内天井埋込専用器具です。下記のような場所及び、一般住宅の断熱施工天井では使用できません。
故障や絶縁不良による火災・感電・短寿命の原因となります。
・湿度が２０～８５％の範囲外、及び水滴など水のかかる場所　・振動、衝撃の多い場所　・粉塵の多い場所
・腐食性ガス、可燃性ガス、オイルミストなどが発生及び塩害の生じる場所
●断熱材・防音材などを被せた状態で使用しないでください。
断熱施工の天井に使用する場合には、右記の図の条件を守ってください。
誤って施工すると火災および短寿命の原因となります。
●指定方向以外は取付けないでください。器具の落下の原因となります。
●定格電圧の±6％の範囲でご使用ください。
感電・火災および短寿命の原因となります。
●被照射との距離は、指定以下で使用しないでください。火災の原因になります。
●ＬＥＤの光色にはバラツキがある為、発光色、明るさが異なる場合ありますのでご了承ください。
●通電した状態でコネクタの着脱はしないでください。不点の原因になります。
●コントローラーなどの調光器と組み合わせて使用する際は、必ず弊社にご相談ください。

図）一般住宅以外の断熱施工天井でご使用の場合の施工方法

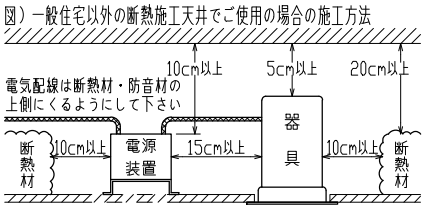

※別売の専用電源装置（定電流形）と組合わせてご使用ください。
※調光型電源装置（位相・PWM・DALI）は、別途お問い合わせください。

◆適合電源装置（別売）

品番	調光方式	出力電流(If)
SZA8808	非調光	600mA

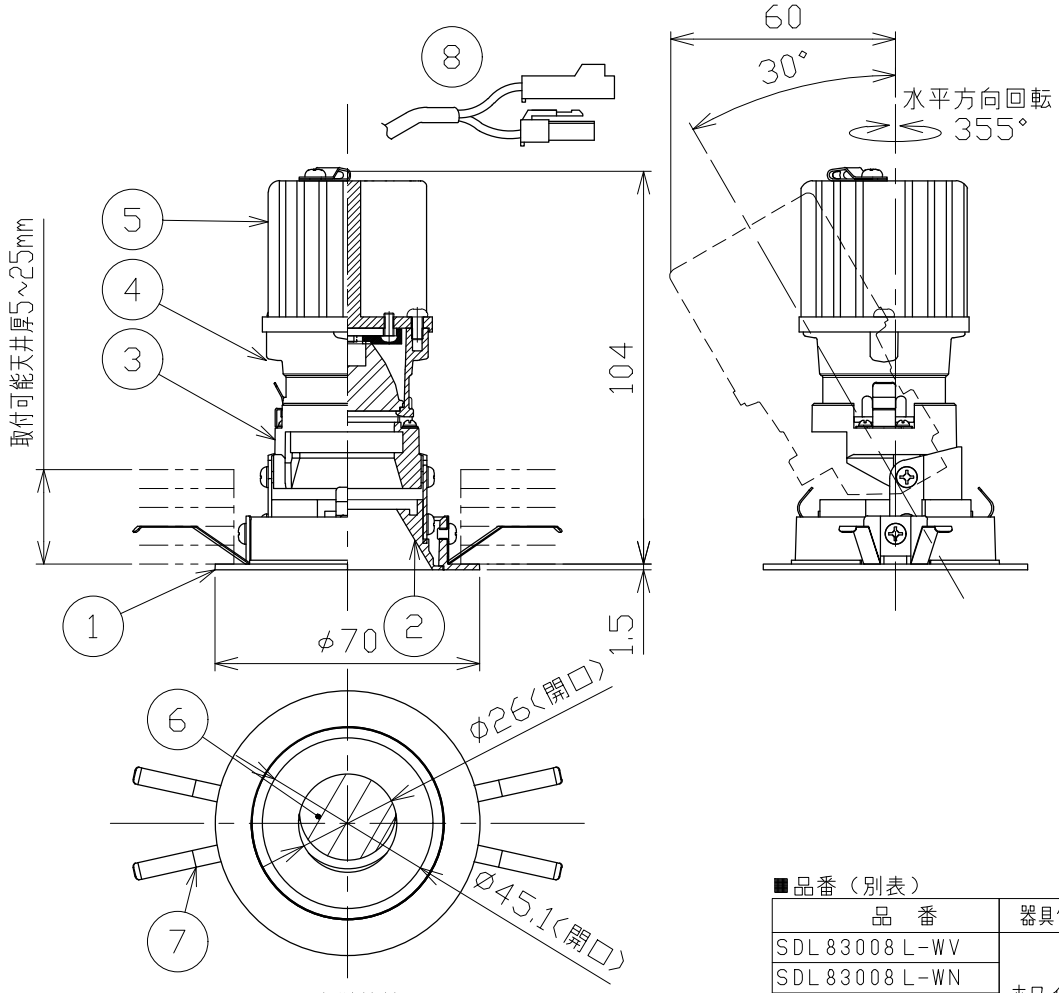

■光学特性

配光	1/2ビーム角	器具光束	固有ｴﾈﾙｷﾞｰ消費効率
V:超狭角	8°	319 lm	33.5 lm/W
N:狭角	11°	308 lm	32.4 lm/W
F:中角	22°	372 lm	39.1 lm/W
W:広角	26°	402 lm	42.3 lm/W

■品番（別表）

品　番	器具色
SDL83008L-WV	ホワイト
SDL83008L-WN	
SDL83008L-WF	
SDL83008L-WW	
SDL83008L-BV	ブラック
SDL83008L-BN	
SDL83008L-BF	
SDL83008L-BW	

No.	部品名	材質	数	備考
8	コネクタ	ナイロン	1組	＋極／－極（各１）
7	取付バネ	ステンレス	2	
6	レンズ	アクリル	1	透明
5	ヒートシンク	アルミ	1	黒アルマイト処理
4	レンズホルダー	アルミダイカスト	1	ブラック塗装
3	本体	アルミダイカスト	1	ブラック塗装
2	グレアレスコーン	アルミ	1	クロームメッキ処理
1	枠	アルミダイカスト	1	ホワイト・ブラック塗装

特記事項
・照射物近接限度　0.1m

電気特性（適合電源装置使用時）

電源装置	別置・別売
入力電圧	100 V
入力電流	0.20 A
消費電力	9.5 W
設計寿命	40,000時間

品番（別表参照）		
SDL83008L-＊＊		
色温度	3000K	
演色性	Ra90	
尺度	器具重量	作図日
1/2	0.32 kg	2022.04.06
承認	検印	作図
小西		和田

株式会社ライティング創