⚠ 安全に関するご注意

●一般屋内天井埋込専用器具です。下記のような場所及び、一般住宅の断熱施工天井では使用できません。
故障や絶縁不良による火災・感電・短寿命の原因となります。
・湿度が２０～８５％の範囲外、及び水滴など水のかかる場所　・振動、衝撃の多い場所　・粉塵の多い場所
・腐食性ガス、可燃性ガス・オイルミストなどが発生及び塩害の生じる場所
●断熱材・防音材などを被せた状態で使用しないでください。
断熱施工の天井に使用する場合には、右記の図の条件を守ってください。
誤って施工すると火災および短寿命の原因となります。
●指定方向以外は取付けないでください。器具の落下の原因となります。
●定格電圧の±6％の範囲でご使用ください。
感電・火災および短寿命の原因となります。
●被照射との距離は、指定以下で使用しないでください。火災の原因になります。
●LEDの光色にはバラツキがある為、発光色、明るさが異なる場合ありますのでご了承ください。
●通電した状態でコネクタの着脱はしないてください。不点の原因になります。
●コントローラーなどの調光器と組み合わせて使用する際は、必ず弊社にご相談ください。

一般住宅以外の断熱施工天井でご使用の場合の施工方法

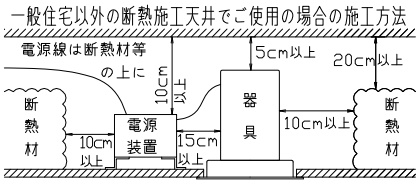

※別売の専用電源装置（定電流形）と組合わせて使用してください。
※調光型電源装置（位相・PWM・DALI）は別途お問い合わせください。

適合電源装置品番(別売)		出力電流(If)
非調光タイプ	SZA8809	450mA

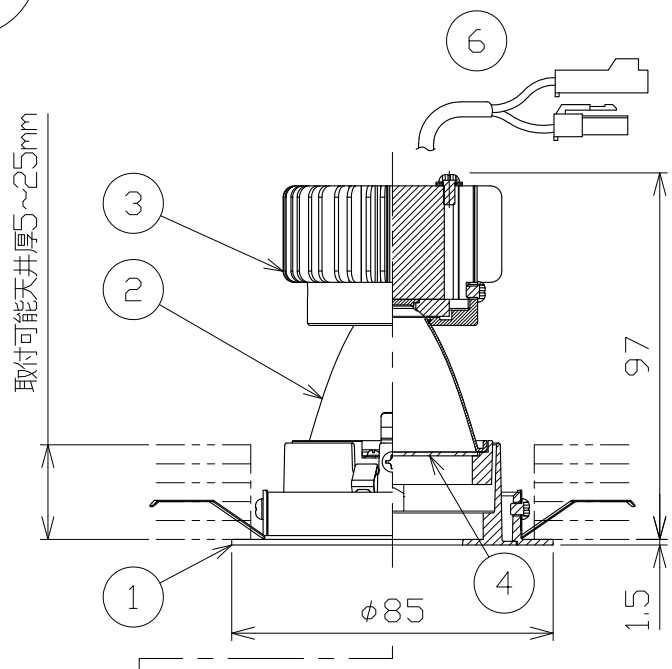

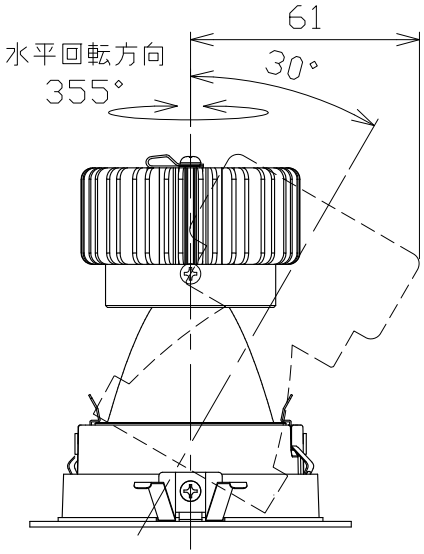

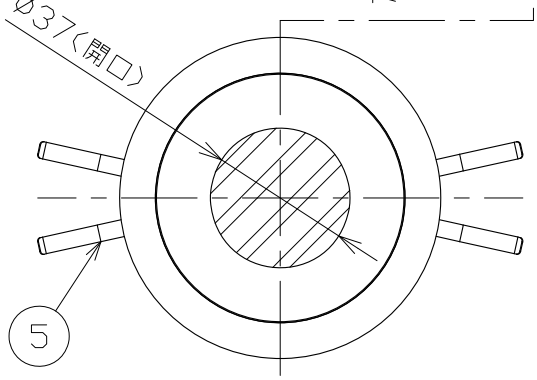

■別表

品　番	1/2ビーム角	器具光束	固有ｴﾈﾙｷﾞｰ消費効率	色温度	演色性
SDL82006LL-(W・B)N	14°	439lm	23.3 lm/W	2700K	Ra90
SDL82006LL-(W・B)F	19°	573lm	30.4 lm/W		
SDL82006LL-(W・B)W	26°	601lm	31.9 lm/W		
SDL82006L -(W・B)N	14°	459lm	24.4 lm/W	3000K	
SDL82006L -(W・B)F	19°	599lm	31.8 lm/W		
SDL82006L -(W・B)W	26°	628lm	33.4 lm/W		
SDL82006W -(W・B)N	14°	473lm	25.1 lm/W	4000K	
SDL82006W -(W・B)F	19°	617lm	32.8 lm/W		
SDL82006W -(W・B)W	26°	647lm	34.4 lm/W		

No.	部品名	材質	数	備考
8				
7				
6	コネクター	ナイロン	1組	＋極／－極（各１）
5	取付バネ	ステンレス	2	
4	パネル	アクリル	1	透明
3	ヒートシンク	アルミ	1	アルマイト処理
2	反射板	アルミ	1	電解研磨仕上げ
1	枠	アルミダイカスト	1	ホワイト・ブラック塗装

特記事項
・照射物近接限度　0.1m

電気特性（電圧・電流・電力は上記適合電源装置使用時）	
電源装置	別置・別売（適合電源装置別表）
入力電圧	100V
入力電流	0.39A
消費電力	18.8W
設計寿命	40,000時間

品番	SDL82006※－※※ ※別表参照		
光源	LED		
尺度	器具質量	作成日	
1/2	0.23kg	2021.04.01	
承認	検印	作図	
橋田	岡本	和田	

創 LIGHTING SOU