⚠ 安全に関するご注意（スポットライト）

◎ この器具は一般屋内仕様です。屋外や水気、湿気のある所では使用しないでください。
絶縁不良による感電、火災の原因となります。

◎ この器具は天井面取付専用器具です。壁面・傾斜天井には取付けないでください。
過熱による焼損、器具落下の原因となります。

◎ 電源電圧は、定格電圧±6%内でご使用下さい。また、電源周波数をご確認下さい。

◎ 安全の為、取扱説明書に従って正しくお使いください。

◎ 器具は、照射物より0．5m以上離してお使いください。
過熱による焼損、火災の原因となります。

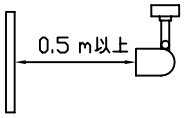

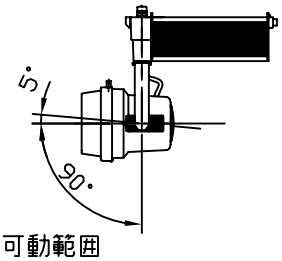

可動範囲

※可動範囲内でご使用下さい。

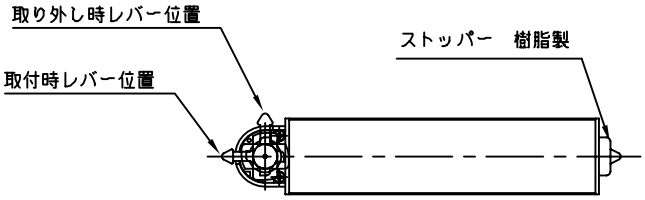

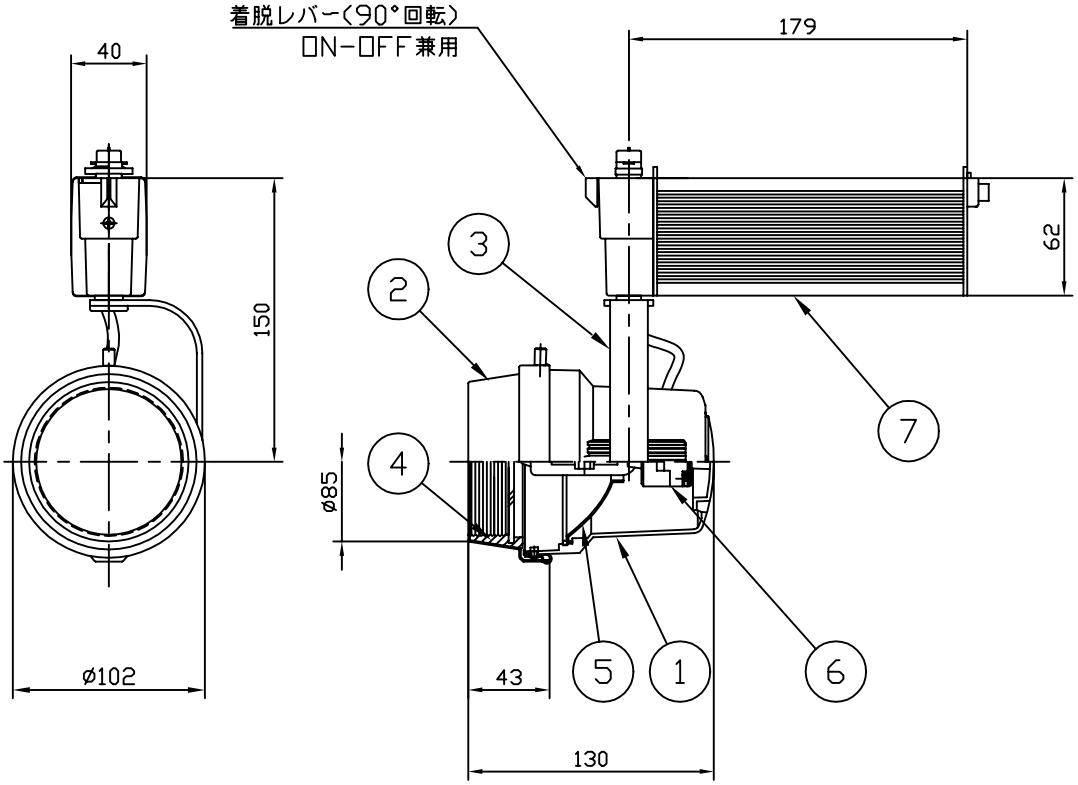

品番	部品名	材質	数	備考
7	プラグ	アルミ	1	電子式安定器内蔵
6	ソケット	セラミック	1	G8.5
5	反射板	アルミ	1	アルマイト鏡面
4	バッフル	シリコンゴム	1	ブラック
3	アーム	鋼板	1	ホワイト(W)・ブラック(B)
2	フード	鋼板	1	ホワイト(W)・ブラック(B)
1	本体	アルミダイカスト	1	ホワイト(W)・ブラック(B)

備考
プラグタイプ
（電子式安定器内蔵）
散光タイプ
定格電力100V
※配線ダクトはアース付を使用してください。

品番
SS−2704W（ホワイト）
SS−2704B（ブラック）

適合ランプ
マスターカラー(CDM-TC)
CDM-TC70W
G8.5

作成日	改訂日	尺度	承認	作図	
2006.6.3		1/4	小瀬	田中	LIGHTING創