⚠ 安全に関するご注意（ダウンライト）

◎ この器具は一般屋内仕様です。屋外や水気、湿気のある所では使用しないでください。
絶縁不良による感電、火災の原因となります。

◎ この器具は天井埋め込み専用器具です。壁面・傾斜天井には取付けないでください。
過熱による焼損、器具落下の原因となります。

◎ 器具は、照射物より0．6m以上離してお使いください。

◎ 安全の為、取扱説明書に従って正しくお使いください。

◎ 電源電圧は、定格電圧±6%内でご使用下さい。また、電源周波数をご確認下さい。

◎ 断熱材・防音材をかぶせて施工しないでください。火災の原因になります。

断熱材・防音材で器具本体の放熱穴等を防がないで下さい。
断熱材・防音材の上部は最低20cm以上の空間が必要です。
断熱材・防音材と器具の距離を10cm以上離して下さい。
配線は断熱材・防音材の上側にくるようにして下さい。

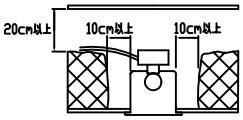

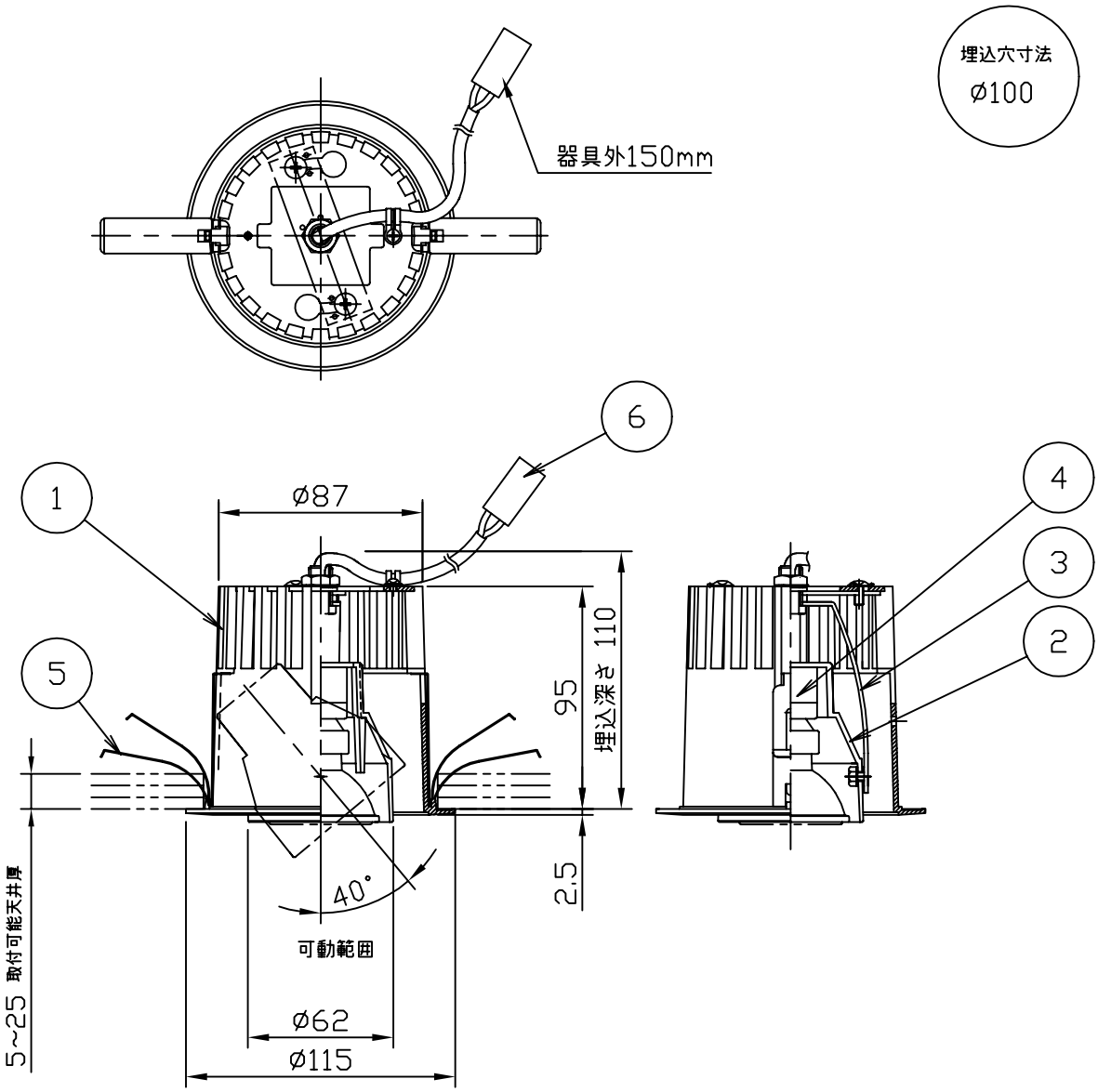

品番	部品名	材質	数	備考
7				
6	電源コネクター	樹脂	1	2P
5	取付バネ	ステンレス	2	生地
4	ソケット	セラミック	1	EZ-10
3	アーム	鋼板	1	ホワイト塗装
2	灯具	アルミダイカスト	1	ホワイト塗装
1	本体	アルミダイカスト	1	ホワイト塗装

備考
ユニバーサルダウンライト
(12V50VA)
指定電子式ダウントランス別売
(詳細はダウントランスの仕様図を参照してください。)

品番
SD-1001W

適合ランプ φ50ダイクロハロゲン
JR12V50Wマデ
EZ-10

作成日	改訂日	尺度	承認	作図	
2007.10.18		1/3	小瀬	田中	LIGHTING創