⚠ 安全に関するご注意（ダウンライト）

◎ この器具は一般屋内仕様です。屋外や水気、湿気のある所では使用しないでください。
絶縁不良による感電、火災の原因となります。

◎ この器具は天井埋め込み専用器具です。壁面・傾斜天井には取付けないでください。
過熱による焼損、器具落下の原因となります。

◎ 器具は、照射物より1．0m以上離してお使いください。

◎ 安全の為、取扱説明書に従って正しくお使いください。

◎ 電源電圧は、定格電圧±6%内でご使用下さい。また、電源周波数をご確認下さい。

◎ 断熱材・防音材をかぶせて施工しないでください。火災の原因になります。

断熱材・防音材で器具本体の放熱穴等を防がないで下さい。
断熱材・防音材の上部は最低20cm以上の空間が必要です。
断熱材・防音材と器具の距離を10cm以上離して下さい。
配線は断熱材・防音材の上側にくるようにして下さい。

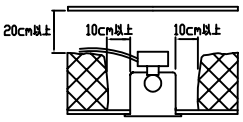

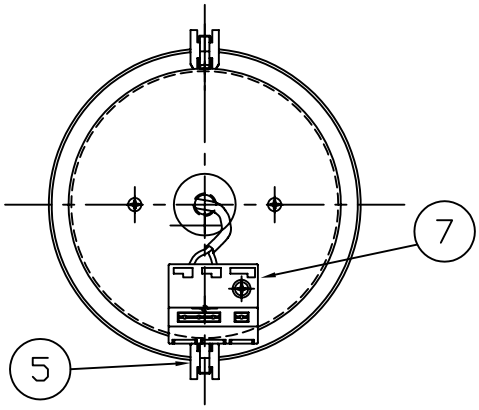

埋込穴寸法
φ150

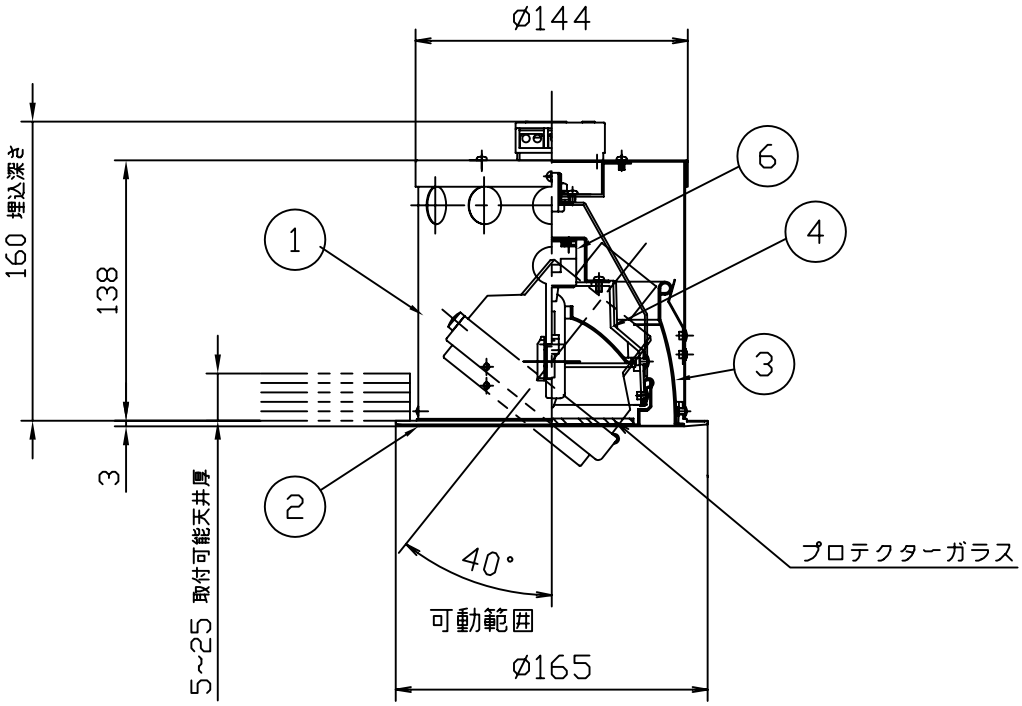

品番	部品名	材質	数	備考
7	端子台	フェノール樹脂	1	安定器接続用
6	ソケット	セラミック	1	G8.5
5	取付金具	ステンレス	3	生地
4	灯具	鋼板	1	ホワイト
3	補助反射板	アルミ	1	鏡面
2	化粧枠	アルミダイカスト	1	ホワイト
1	本体	亜鉛鋼板	1	生地

備考
ユニバーサルダウンライト
散光タイプ
指定電子安定器別売
適合安定器　SZ-7502
（詳細は安定器の仕様図を参照してください。）

品番
SD 0724

適合ランプ
CDM-TC70W
G8.5

作成日	改訂日	尺度	承認	作図	
2007.7.19		1/4	小瀬	田中	LIGHTING創